ETIBUSBAR

АКСЕССУАРЫ И КОМПЛЕКТУЮЩИЕ 610

РАЗЪЕДИНИТЕЛИ И ДЕРЖАТЕЛИ ПРЕДОХРАНИТЕЛЕЙ NH 611

РАЗЪЕДИНИТЕЛИ И ДЕРЖАТЕЛИ ПРЕДОХРАНИТЕЛЕЙ D, D0, CH 612

ВСПОМОГАТЕЛЬНЫЕ ЭЛЕМЕНТЫ И АДАПТЕРЫ 613

ТЕХНИЧЕСКИЕ ХАРАКТЕРИСТИКИ 614

ГАБАРИТНЫЕ РАЗМЕРЫ 616

СИСТЕМА СБОРНЫХ ШИН 60мм

Power needs control

Система сборных шин 60мм

Описание: С помощью шинной системы (Busbar) достигается более быстрый монтаж и компоновка элементов электроинсталляции, а также увеличивается количество компонентов на единицу площади. Таким образом, экономится время необходимое для сборки, а также монтажное пространство. Особенностью данной системы является то, что все компоненты монтируются на шины, чем обеспечивается целостность системы, так как компоненты монтируются на платформу уже имеющую надежное электрическое соединение. При необходимости шинная система очень легко расширяется, при этом необходимо только удлинить шины. Шинная система ETI включает широкий спектр компонентов для прямого монтажа. Данный набор компонентов также включает адаптеры, с помощью которых возможно соединение с другими компонентами, которые необходимо присоединить к монтажной плате.

Области использования и особенности: Шинные системы используются, когда необходимо получить высокую степень видимости и одновременно, компактность в электрических шкафах без применения дополнительных соединений. Шинная система может быть использована для переоборудования или расширения существующих щитов путем экономии пространства, а также в случаях, когда другие способы являются неэффективными. Как правило, шинные системы применяются в промышленных установках, где размеры и типы электрощитов оформлены функциональными блоками, в которых требуется достаточная степень видимости всех элементов для обеспечения легкого и быстрого обслуживания, в случае проведения регламентных работ, аварийных режимах или отключениях.

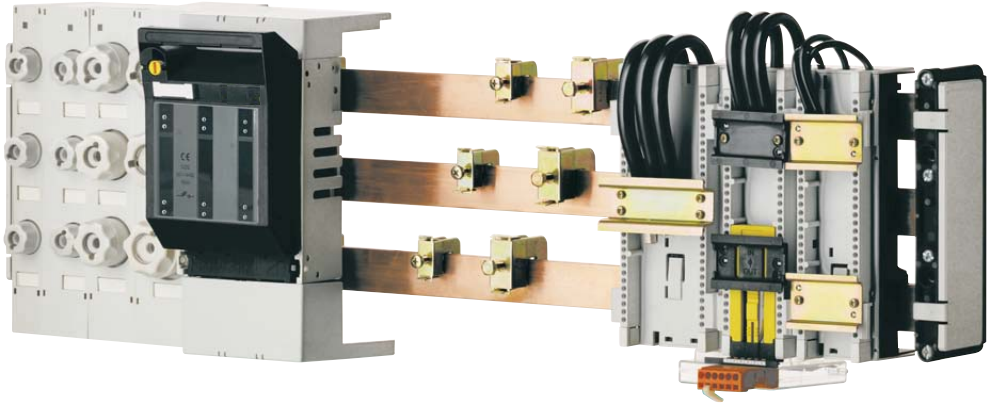

Примеры

1x DA-60/32/54/1
1x VLC 10, 3-p

1x DA-60/32/54/1
1x ETIMAT 10, 32A

1x DA-60/32/72/2
1x MPE 25 + UVT + ECCMPE25
1x CEM 25 + BXCMLE

Пример 1

Тип	Код	Описание	Количество элементов (шт.)
DVL-60/183	1696050	Разъединитель для предохранителей D02	2
CHVL-60/183	1696152	Разъединитель для предохранителей CH	2
DA-60/250/3/FE-5	1696162	Адаптер для автоматич.выключателя EB2 250 3p	1
EB2S 250/3LF 250A 3p	4671813	Автоматический выключатель EB2 250 3p	1

Пример 2

Тип	Код	Описание	Количество элементов (шт.)
DA-60/32/54/1	1696081	Адаптер с 1 монтажной шиной, 3p, ширина 54мм. 32A	3
ETIMAT 10 3p C 32	2135719	Автоматический выключатель ETIMAT 10 3p	3
DA-60/250/3/FE-5	1696162	Адаптер для автоматического выключателя EB2 250 3p	1
EB2S 250/3LF 250A 3p	4671813	Автоматический выключатель EB2 250 3p	1

BBS-60/3-A25

BBS-60/3

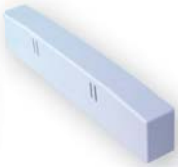
L-BBS

H5-BBS

BBC-60/3

S-BBS-60-3

CM-60/250

BBC-1/30

CT-5, 10/…

CM-60/630

BBCH-60/144

PT-30/34x10

BC-20x5-30x10

Аксессуары и комплектующие

Тип	Код	Описание	Вес (кг)	Упаковка (шт.)
BBS-60/1	1696000	1-полюсный держатель для шин 5-10мм. и 20мм. или 30мм. ширины	0,036	10
BBS-60/3	1696001	3-полюсный держатель для шин 5-10мм. и 20мм. или 30мм. ширины	0,115	10
BBS-60/4	1696002	4-полюсный держатель для шин 5-10мм. и 20мм. или 30мм. ширины	0,152	10
BBS-60/3-A25	1696003	3-полюсный держатель для шин 5-10мм. и 20мм. или 30мм. ширины с клеммой 25мм^2	0,197	5
BBS-60/3-A16	1696004	3-полюсный держатель для шин 5-10мм. и 20мм. или 30мм. ширины с клеммой 16мм^2	0,183	5
H5-BBS	1696005	Вкладыш компенсации для шины 5мм.	0,001	100
L-BBS-60/3	1696006	Боковая крышка для держателя шин, 3р	0,026	10
L-BBS-60/4	1696007	Боковая крышка для держателя шин, 4р	0,041	10
S-BBS-60/3	1696008	Боковая крышка для держателя шин (BBS-60/3-A), 3р	0,013	10
BBC-60/3	1696009	Защитный кожух для шин 3р, с диапазоном 27-50мм.	0,039	50
BBC-60/4	1696010	Защитный кожух для шин 4р, с диапазоном 27-50мм.	0,048	50
BBC-1/20	1696011	Защитный кожух для шин 1р для одной шины толщиной 5-10 мм. и шириной 20 мм. длиной 1 м.	0,056	20
BBC-1/30	1696012	Защитный кожух для шин 1р для одной шины толщиной 5-10 мм. и шириной 30 мм. длиной 1 м.	0,076	20
CM-60/250/3	1696013	Модуль подключения к клеммам 250А, 3р, клемма 1,5 - 70мм^2	0,513	1
CM-60/250/4	1696014	Модуль подключения к клеммам 250А, 4р, клемма 1,5 - 70мм^2	0,752	1
CM-60/250/3/120-5	1696015	Модуль подключения к клеммам 250А, 3р, клемма 16 - 120мм^2 с использованием медного кабеля или плоской медной шины 5мм.	0,523	1
CM-60/250/3/120-10	1696016	Модуль подключения к клеммам 250А, 3р, клемма 16 - 120мм^2 с использованием медного кабеля или плоской медной шины 10мм.	0,523	1
CM-60/630/3	1696017	Модуль подключения к клеммам 630А, 3р, клемма 70 - 300мм^2	1,118	1
CM-60/630/F/3	1696018	Модуль подключения к клеммам 630А, 3р, диапазон зажима 11x21мм. с использованием плоской медной шины	1,044	1
CT-5/16	1696019	Клемма сечением 1,5-16мм^2 для шин толщиной 5мм.	0,022	50
CT-5/35	1696020	Клемма сечением 1,5-35мм^2 для шин толщиной 5мм.	0,047	15
CT-5/50	1696021	Клемма сечением 1,5-50мм^2 для шин толщиной 5мм.	0,047	15
CT-5/70	1696022	Клемма сечением 16-70мм^2 для шин толщиной 5мм.	0,065	15
CT-5/120	1696023	Клемма сечением 16-120мм^2 для шин толщиной 5мм.	0,088	15
CT-5/185	1696024	Клемма сечением 16-185мм^2 для шин толщиной 5мм.	0,097	15
CT-10/16	1696025	Клемма сечением 1,5-16мм^2 для шин толщиной 10мм.	0,023	50
CT-10/35	1696026	Клемма сечением 1,5-35мм^2 для шин толщиной 10мм.	0,044	15
CT-10/50	1696027	Клемма сечением 1,5-50мм^2 для шин толщиной 10мм.	0,048	15
CT-10/70	1696028	Клемма сечением 16-70мм^2 для шин толщиной 10мм.	0,071	15
CT-10/120	1696029	Клемма сечением 16-120мм^2 для шин толщиной 10мм.	0,091	15
CT-10/185	1696030	Клемма сечением 16-185мм^2 для шин толщиной 10мм.	0,098	15
PT-30/34x10	1696031	Клеммник для шин до 30мм. шириной, размером 30x34x10мм.	0,266	3
PT-40/34x10	1696150	Клеммник для шин до 40мм. шириной, размером 40x34x10мм.	0,295	3
PT-50/34x10	1696151	Клеммник для шин до 50мм. шириной, размером 50x34x10мм.	0,354	3
BBCH-60/144	1696032	Универсальная крышка для 3р шин 5-10мм. ширина 144мм.	0,291	1
BBCH-60/84	1696033	Универсальная крышка для 3р шин 5-10мм. ширина 84мм.	0,361	1
BC-20x5-30x10	1696034	Соединитель шин диапазон 20x5мм. - 30x10мм.	0,658	3

* BBS-60/… может регулироваться до 20мм или 30мм ширины шин и толщиной 5-10 мм.

Разъединители и держатели предохранителей NH для 60мм. шин				
Тип	Код	Описание	Вес (кг)	Упаковка (шт.)
PTV-B 00 3p M8	1696035	Держатель предохранителей габарит 00, 3p, 5-10мм. шина, клемма M8	0,88	1
PTV-B 00 3p F57	1696036	Держатель предохранителей габарит 00, 3p, 5-10мм. шина, клемма F57	0,863	1
PTV-B 1 3p M10 BOTTOM	1696037	Держатель предохранителей габарит 1, 3p, 5-10мм. шина, нижнее подключение	2,373	1
PTV-B 1 3p M10 TOP	1696038	Держатель предохранителей габарит 1, 3p, 5-10мм. шина, верхнее подключение	2,36	1
PTV-B 2 3p M10 BOTTOM	1696039	Держатель предохранителей габарит 2, 3p, 5-10мм. шина, нижнее подключение	3,212	1
PTV-B 2 3p M10 TOP	1696040	Держатель предохранителей габарит 2, 3p, 5-10мм. шина, верхнее подключение	3,199	1
HVL-B 000 3p F57 Slim	1696041	Разъединитель предохранителей габарит 000, 3p, 5-10мм. шина, нижнее подключение, (компактный)	0,773	1
HVL-B 00 3p M8	1696042	Разъединитель предохранителей габарит 00, 3p, 5-10мм. шина, верхнее/нижнее подключение, клемма M8	1,018	1
HVL-B 00 3p F57	1696043	Разъединитель предохранителей габарит 00, 3p, 5-10мм. шина, верхнее/нижнее подключение, клемма F57	1,002	1
HVL-B 1 3p M10 TOP	1696044	Разъединитель предохранителей габарит 1, 3p, 5-10мм. шина, верхнее подключение	3,012	1
HVL-B 1 3p M10 BOTTOM	1696045	Разъединитель предохранителей габарит 1, 3p, 5-10мм. шина, нижнее подключение	3,028	1
HVL-B 2 3p M10 TOP	1696046	Разъединитель предохранителей габарит 2, 3p, 5-10мм. шина, верхнее подключение	4,928	1
HVL-B 2 3p M10 BOTTOM	1696047	Разъединитель предохранителей габарит 2, 3p, 5-10мм. шина, нижнее подключение	4,941	1
HVL-B 3 3p M10 TOP	1696048	Разъединитель предохранителей габарит 3, 3p, 5-10мм. шина, верхнее подключение	6,161	1
HVL-B 3 3p M10 BOTTOM	1696049	Разъединитель предохранителей габарит 3, 3p, 5-10мм. шина, нижнее подключение	6,161	1

* в разъединителях предохранителей HVL-B 000 можно использовать только предохранители габарита 000 (00C)
** защитные крышки в таблице аксессуаров

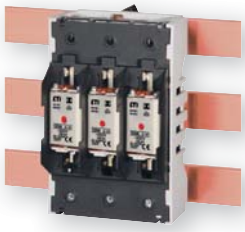

PTV-B 00 …

HVL-B 000 …

HVL-B 00 …

PTV-B00 3p
+ PRS 00B TOP 195
+ PRS 00B BOTTOM 195

HVL-B 000 3p

HVL-B00 3p
+ PRS 00B TOP 195
+ PRS 00B BOTTOM 195

HVL-B 1 3p

BBS-60/3
+ L-BBS

DVL-60/183
CHVL-60/183

PTV-B …

C-PTV-B … /195

C-PTV-B … /230

CL-PTV-B D/195

RPH-195

RTP-D …

PRS-D …

RTP-RL/230

PSR_DVL

PRS-D …

Разъединители и держатели предохранителей D, D0, CH для 60мм. шин

Тип	Код	Описание	Вес (кг)	Упаковка (шт.)
DVL-60/183	1696050	Разъединитель для предохранителей D02	0,295	1
CHVL-60/183	1696152	Разъединитель для предохранителей CH	0,295	1
PTV-B D02-27/183-5	1696051	Держатель предохранителей D02, 3p, под адаптер, ширина 27мм.	0,102	10
PTV-B DII-45/273-5	1696052	Держатель предохранителей DII, 3p, под адаптер, ширина 45мм.	0,174	1
PTV-B DIII-54/333-5	1696053	Держатель предохранителей DIII, 3p, под адаптер, ширина 54мм.	0,202	10
PTV-B DII-45/273S-5	1696054	Держатель предохранителей DII, 3p, для крепежных винтов, ширина 45мм.	0,164	10
PTV-B DIII-54/333S-5	1696055	Держатель предохранителей DIII, 3p, для крепежных винтов, ширина 54мм.	0,192	10
C-PTV-B D02-27/183/195	1696056	Защитная крышка шириной 27мм, высота 195мм.	0,02	10
C-PTV-B D02-36/183/195	1696057	Защитная крышка шириной 36мм, высота 195мм.	0,029	10
C-PTV-B DII-45/273/195	1696058	Защитная крышка шириной 45мм, высота 195мм.	0,038	10
C-PTV-B DIII-54/333/195	1696059	Защитная крышка шириной 54мм, высота 195мм.	0,041	10
C-PTV-B D02-27/183/230	1696060	Защитная крышка шириной 27мм, высота 230мм.	0,022	10
C-PTV-B D02-36/183/230	1696061	Защитная крышка шириной 36мм, высота 230мм.	0,034	10
C-PTV-B DII-45/273/230	1696062	Защитная крышка шириной 45мм, высота 230мм.	0,039	10
C-PTV-B DIII-54/333/230	1696063	Защитная крышка шириной 54мм, высота 230мм.	0,045	10
CL-PTV-B D/195	1696064	Боковая защитная крышка шириной 195мм. (для C-PTV-B ... / 195)	0,014	1
CL-PTV-B D/230	1696065	Боковая защитная крышка шириной 230мм. (для C-PTV-B ... / 230)	0,019	10
RPH-195	1696066	Защитная крышка	0,044	15
HP-DVL	1696067	Защитная крышка для DVL и CHVL, верхняя и нижняя	0,01	2
RTP-D02-27/183	1696068	Фронтальная защита, верхняя и нижняя, 27мм. ширина	0,003	20
RTP-D02-36/183	1696069	Фронтальная защита, верхняя и нижняя, 36мм. ширина	0,004	20
RTP-DII-45/273	1696070	Фронтальная защита, верхняя и нижняя, 45мм. ширина	0,005	10
RTP-DIII-54/333	1696071	Фронтальная защита, верхняя и нижняя, 54мм. ширина	0,006	10
PRS-D02-27/183	1696072	Лицевая защита, верхняя и нижняя, 27мм. ширина	0,006	20
PRS-D02-36/183	1696073	Лицевая защита, верхняя и нижняя, 36мм. ширина	0,008	20
PRS-DII-45/273	1696074	Лицевая защита, верхняя и нижняя, 45мм. ширина	0,01	10
PRS-DIII-54/333	1696075	Лицевая защита, верхняя и нижняя, 54мм. ширина	0,009	10
RTP-RL/230	1696076	Торцевая защита, правая и левая	0,017	20
PRS-DVL	1696077	Заглушка D модуля	0,019	10

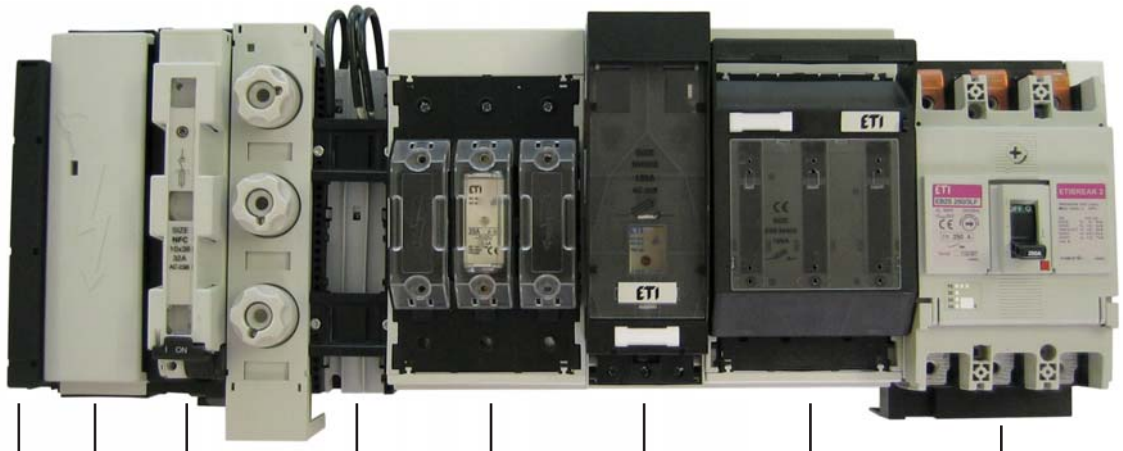

Вспомогательные элементы и адаптеры для 60мм. шин

Тип	Код	Описание	Вес (кг)	Упаковка (шт.)
DA-60/25/45/1	1696080	Адаптер с 1 монтажной шиной, 3р, ширина 45мм. 25А	0,261	1
DA-60/32/54/1	1696081	Адаптер с 1 монтажной шиной, 3р, ширина 54мм. 32А	0,291	1
DA-60/32/63/1	1696082	Адаптер с 1 монтажной шиной, 3р, ширина 63мм. 32А	0,305	1
DA-60/32/72/1	1696083	Адаптер с 1 монтажной шиной, 3р, ширина 72мм. 32А	0,338	1
DA-60/63/54/1	1696084	Адаптер с 1 монтажной шиной, 3р, ширина 54мм. 63А	0,307	1
DA-60/63/63/1	1696085	Адаптер с 1 монтажной шиной, 3р, ширина 63мм. 63А	0,321	1
DA-60/63/72/1	1696086	Адаптер с 1 монтажной шиной, 3р, ширина 72мм. 63А	0,354	1
DA-60/25/45/2	1696087	Адаптер с 2 монтажными шинами, 3р, ширина 45мм. 25А	0,269	1
DA-60/32/108/2	1696088	Адаптер с 2 монтажными шинами, 3р, ширина 108мм. 32А	0,429	1
DA-60/32/54/2	1696089	Адаптер с 2 монтажными шинами, 3р, ширина 54мм. 32А	0,3	1
DA-60/32/72/2	1696090	Адаптер с 2 монтажными шинами, 3р, ширина 72мм. 32А	0,365	1
DA-60/32/81/2	1696091	Адаптер с 2 монтажными шинами, 3р, ширина 81мм. 32А	0,383	1
DA-60/63/108/2	1696092	Адаптер с 2 монтажными шинами, 3р, ширина 108мм. 32А	0,445	1
DA-60/63/54/2	1696093	Адаптер с 2 монтажными шинами, 3р, ширина 54мм. 63А	0,316	1
DA-60/63/81/2	1696094	Адаптер с 2 монтажными шинами, 3р, ширина 81мм. 63А	0,393	1
MR-DA/45/7,5	1696098	Монтажная шина для адаптера шириной 45мм. 35мм DIN-рейка	0,008	10
MR-DA/54/7,5	1696099	Монтажная шина для адаптера шириной 54мм. 35мм DIN-рейка	0,009	10
MR-DA/63/7,5	1696100	Монтажная шина для адаптера шириной 63мм. 35мм DIN-рейка	0,01	10
MR-DA/72/7,5	1696101	Монтажная шина для адаптера шириной 72мм. 35мм DIN-рейка	0,027	10
MR-DA/81/7,5	1696102	Монтажная шина для адаптера шириной 81мм. 35мм DIN-рейка	0,03	10
MR-DA/90/7,5	1696103	Монтажная шина для адаптера шириной 90мм. 35мм DIN-рейка	0,033	10
CP-DA	1696104	Соединитель	0,001	100
WC-DA	1696105	Компенсатор ширины (9мм.)	0,021	10
MMR-DA/45	1696106	Мобильная монтажная рейка шириной 45мм.	0,023	5
MMR-DA/54	1696107	Мобильная монтажная рейка шириной 54мм.	0,024	5
MMR-DA/63	1696108	Мобильная монтажная рейка шириной 63мм.	0,026	5
AMR-DA/45	1696109	Переходник модульный шириной 45мм. (для удлинения адаптера)	0,076	1
AMR-DA/54	1696110	Переходник модульный шириной 54мм. (для удлинения адаптера)	0,082	1
HA5*	1696111	Выравнивающий элемент (для адаптации шины от 10мм. до 5мм. толщины)	0,001	100
DA-60/250/3/FE-5	1696162	Адаптер для автоматич.выключателя EB2 250 3р	0,62	1
DA-60/250/4/FE-5	1696163	Адаптер для автоматич.выключателя EB2 250 4р	1	1

* HA5 выравнивающий элемент предназначен для адаптации крепления держателей или разъединителей на шины толщиной 10мм...5мм. Для каждого полюса необходим отдельный комплект.

Защитные крышки для систем 60мм. шин

Тип	Код	Описание	Вес (кг)	Упаковка (шт.)
PRS 00 B TOP 195	1696123	Защитная крышка, 3р, габарит 00, верхняя, короткая (длина снизу вверх 195мм)	0,015	1
PRS 00 B BOTTOM 195	1696124	Защитная крышка, 3р, габарит 00, нижняя, короткая (длина снизу вверх 195мм)	0,01	1
PRS 00 B TOP 230	1696125	Защитная крышка, 3р, габарит 00, верхняя, широкая (длина снизу вверх 230мм)	0,037	1
PRS 00 B BOTTOM 230	1696126	Защитная крышка, 3р, габарит 00, нижняя, широкая (длина снизу вверх 230мм)	0,04	1
PRS 1 B TOP	1696127	Защитная крышка, 3р, габарит 1, верхняя	0,116	1
PRS 1 B BOTTOM	1696128	Защитная крышка, 3р, габарит 1, нижняя	0,111	1
PRS 2 B TOP	1696129	Защитная крышка, 3р, габарит 2, верхняя	0,295	1
PRS 2 B BOTTOM	1696130	Защитная крышка, 3р, габарит 2, нижняя	0,287	1
H-PTV-B 00	1696131	Защитная крышка, для предохранителей в держателях PTV-B 00	0,012	3

Защитные крышки PRS 00 B TOP/BOTTOM 230/195 подходят к PTV-B 00 и HVL-B 00

DA-60 … /2

DA-60 … /1

MR-DA …/7,5

CP-DA

WC-DA

MR-DA

AMR-DA

MCCB adapter DA-60/250

HA5

PRS … MB 1p

PRS … B 195

PRS … B 230

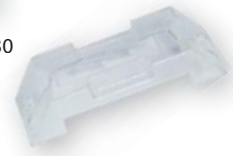
H-PTV-B 00

Технические характеристики

Технические характеристики PTV-B 00, 1, 2

Тип				PTV-B 00 3p		PTV-B 1 3p		PTV-B 2 3p	
Электрические характеристики									
Номинальное напряжение		U_e	V	AC 690		AC 690		AC 690	
Номинальный ток		I_e	A	160		250		400	
Условный термический ток предохранителя		I_{th}	A	160		250		400	
Условный термический ток держателя		I_{th}	A	210		325		520	
Номинальная частота		–	Hz	40-60		40-60		40-60	
Предохранители									
Габарит в соответствии с DIN 43620		–	–	00		1		2	
Мак. номинальный ток (gl/gG)		I_n	A	160		250		400	
Макс. допустимая рассеиваемая мощность(без предохранителя)		P_v	W	12		23		45	
Расстояние между шинами (только 3-полюсные)		–	mm	40/50/60		60		60	
Сечение подключаемых проводников									
Наконечник	Винт	–	–	M8		M10		M10	
	Кабельный наконечник	–	mm^2	1x10-95 (max. 25mm)		25-150		25-240	
	Контактная поверхность	–	mm	20x10		30x10		30x10	
	Момент прилагаемого усилия	Ma	Nm	12-15		30-35		30-35	
Зажим	Сечение подключаемых проводников	–	mm^2	S00	1,5-70	S1		S2	25-240
	Момент прилагаемого усилия	Ma	Nm		26		95		23
Зажим	Сечение подключаемых проводников	–	mm^2	P00-70	10-70	P1	70-150	P2	120-240
	Момент прилагаемого усилия	Ma	Nm		26		45		11
Зажим	Сечение подключаемых проводников	–	mm^2	F57	1,5-70	P12	2x70-95	P22	1,5-70
	Момент прилагаемого усилия	Ma	Nm		26		40		-
Зажим	Сечение подключаемых проводников	–	mm^2	-	-	K2G	35-185	K2G	35-185
	Момент прилагаемого усилия	Ma	Nm		-		40		40
Степень защиты				IP00					
Параметры работы									
Диапазон рабочих температур		T_u	°C	-25...+55					
Номинальный режим работы		–	–	Непрерывный режим					
Монтажное положение		–	–	Вертикальное, горизонтальное					
Высота над ур. моря		–	m	< 2000					
Степень загрязнения		–	–	3					
Категория перенапряжения		–	–	III					

Параметры клемм подключения

Клеммы			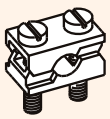	
Тип	F-M8x16	S00	P0070	F57
Момент прилагаемого усилия	12 - 15 Nm	2,6 Nm	2,6 Nm	2,6 Nm
Сечение / кабель	Каб. наконечник согласно с DIN 46234/35	1,5 - 70 mm^2 Cu	10 - 70 mm^2 Al/Cu	1,5 - 70 mm^2 Cu
Соединение (крепление)		Шина макс. 9x8 / Гибк. соед. макс. 6 x 9 x 0,8		

Технические характеристики HVL-B 00, 1, 2, 3

Тип			HVL-B 00				HVL-B 1				HVL-B 2				HVL-B 3			
Электрические характеристики																		
Номинальное напряжение	U_e	V	AC500	AC690	DC220	DC440	AC500	AC690	DC220	DC440	AC500	AC690	DC220	DC440	AC500	AC690	DC220	DC440
Номинальный ток	I_e	A	160	100	160	100	250	200	250	200	400	315	400	315	630	500	630	500
Номинальная частота	-	Hz	40-60	40-60	-	-	40-60	40-60	-	-	40-60	40-60	-	-	40-60	40-60	-	-
Номинальное напряжение изоляции	U_i	V	AC750				AC750				AC750				AC750			
Максимальные потери мощности (без предохранителя) Ith	P_v	W	6,9	2,7	6,2	2,7	12,9	8,3	8,6	5,5	27	16,7	18	11,2	52	32,8	34,6	21,8
Тип нагрузки	-	-	AC22B	AC22B	DC22B	DC21B	AC22B	AC22B	DC22B	DC21B	AC22B	AC22B	DC22B	DC21B	AC22B	AC22B	DC22B	DC21B
Предохранители																		
Габарит	-	-	00				1				2				3			
Мак. номинальный ток (gl/gG)	I_n	A	160	100	160	100	250	200	250	200	400	315	400	315	630	500	630	500
Максимальные потери мощности предохранителя	P_v	W	12				23				34				48			
Подключение (винт)	-	-	M8				M10				M10				M10			
Момент прилагаемого усилия	Ma	Nm	12-15				30-35				30-35				30-35			
V-образный зажим	-	mm^2	1,5-70				25-150				25-240				25-240			
Момент прилагаемого усилия	Ma	Nm	2,6				9,5				23				23			
Защита																		
В закрытом положении разъединителя	-	-	IP20				IP20				IP20				IP20			
В открытом положении разъединителя	-	-	IP10				IP10				IP10				IP10			
Условия работы																		
Диапазон рабочих температур	T_u	°C	-25... +55															
Условия эксплуатации	-	-	непрерывный режим															
Монтажное положение	-	-	вертикальное, горизонтальное															
Установка	-	m	до 2000м. над уровнем моря															
Степень загрязнения	-	-	3															
Категория перенапряжения	-	-	III															

Технические характеристики HVL-B 000, DVL

Тип			HVL-B 000 3p F57 Slim	DVL-60/183
Электрические характеристики				
Для предохранителей	–	–	Габарит 00C тип NH	Габарит D01, D02
Номинальное напряжение	U_e	V	AC500, DC220	AC400
Номинальный рабочий ток по EN 60439-1	I_e	A	125	63
Термический ток с предохранителем gG	I_{th}	A	125	63
Термический ток разъединителя	I_{th}	A	160	–
Номинальная частота	–	Hz	40-60	40-60
Номинальное напряжение изоляции	U_i	V	AC500	AC400
Максимальные потери мощности (без предохранителя) Ith	P_v	W	18	55
Импульсная устойчивость изоляции	U_{imp}	kV	8	8
Тип нагрузки	–	–	AC-22B (500V/125A) DC-22B (220V/100A)	AC-23B
Номинальный ток к.з. с предохранителем eff	–	kA	50	50
Максимальные потери мощности предохранителя	P_a	W	8	–
Электрический ресурс (циклов)	–	–	200	300
Подключение				
Механический ресурс (циклов)	–	–	1600	1700
Расстояние между шинами (только 3-пол.)	–	mm	60	60
Клемма	–	mm^2	F57 провод: 1,5-70 Cu	провод: 0,75-25 Cu
Шина	–	–	гибкая шина: 6 x 9 x 0,8	шина 5&10 x 20&30
Момент прилагаемого усилия	–	Nm	2,6	–
Степень защиты				
В закрытом положении разъединителя	–	–	IP20	
В открытом положении разъединителя	–	–	IP10	
Условия работы				
Диапазон рабочих температур	Tu	°C	-25... +55	
Условия эксплуатации	–	–	продолжительная работа	
Управление	–	–	ручное	
Монтажное положение	–	–	вертикальное, горизонтальное	
Установка	–	m	до 2000м. над уровнем моря	
Степень загрязнения	–	–	3	
Категория перенапряжения	–	–	III	

Габаритные размеры

BBS-60/1

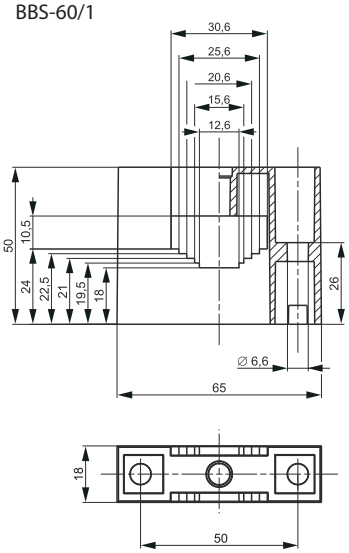

BBS-60/3

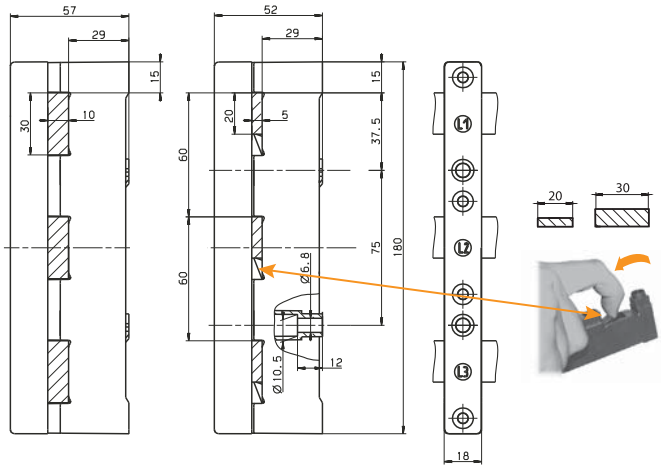

BBS-60/4

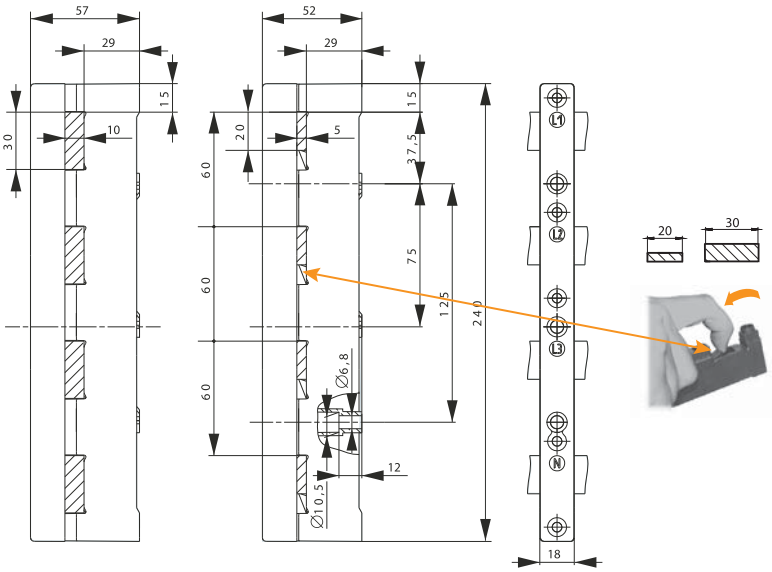

BBS-60/3-A16 (A25)

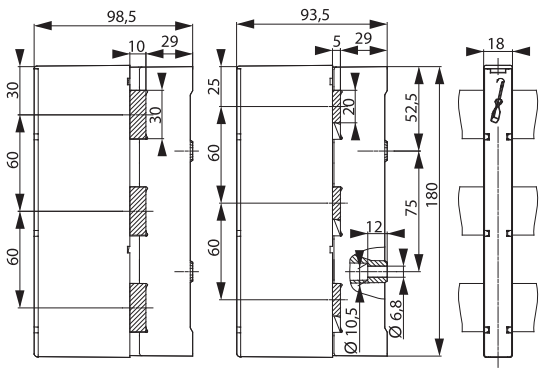

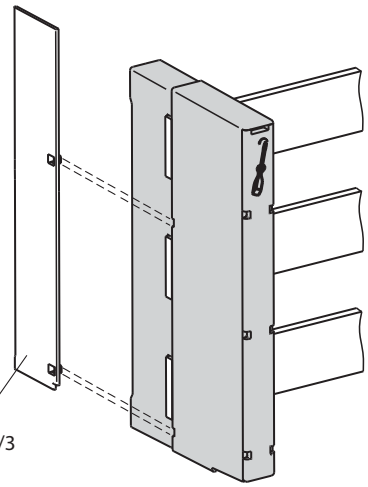

L-BBS-60/3

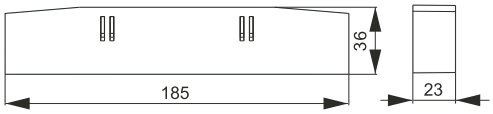

L-BBS-60/4

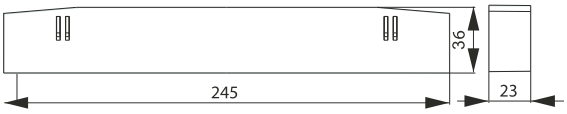

BBC-60/3

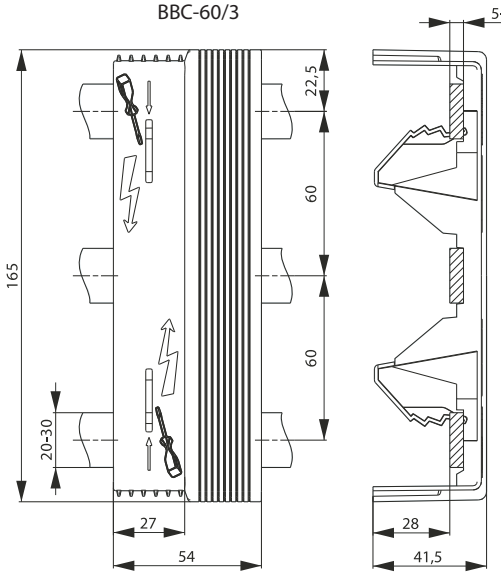

BBC-60/4

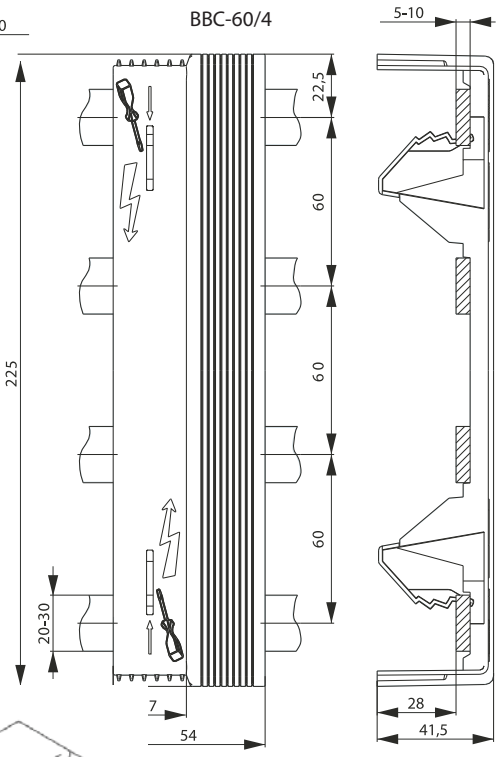

BBC-1/20, BBC-1/30

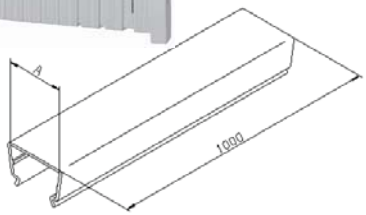

	A	Тип шины
BBC-1/20	21	20x5 / 20x10
BBC-1/30	31	30x5 / 30x10

CM-60/250/3

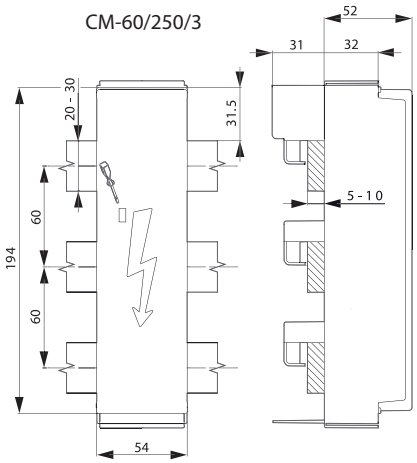

CM-60/250/4

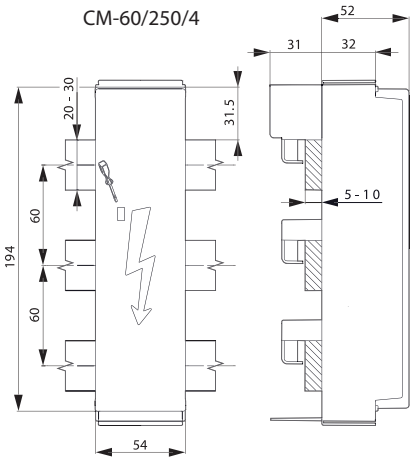

CM-60/250/3/120-5/10

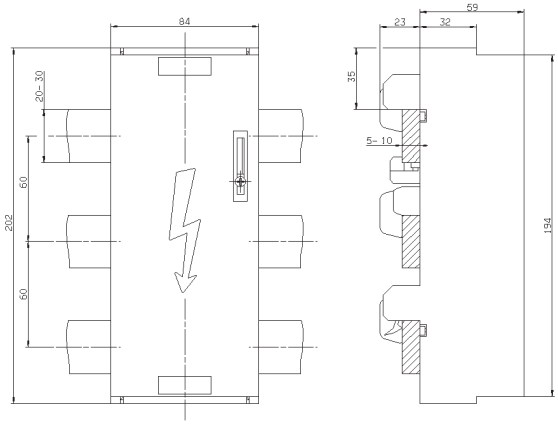

CM-60/630/3

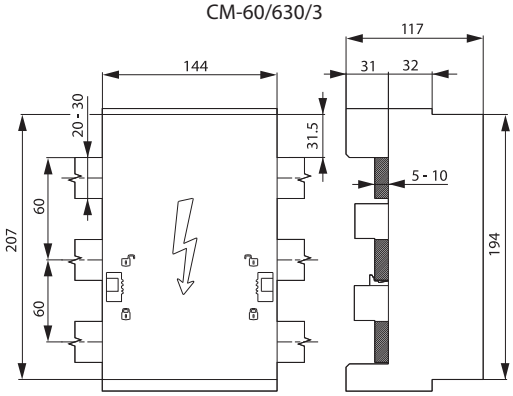

CT-...

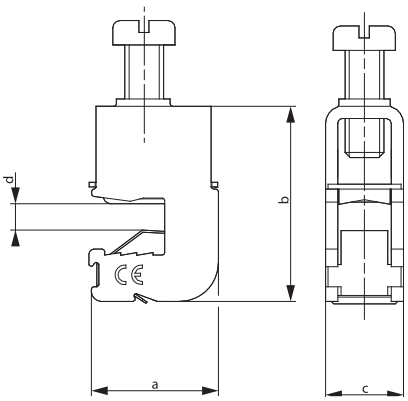

	d	a	b	c
CT-5/16	5	25,5	26,5	12
CT-5/35		26,5	31,5	16
CT-5/50		26,5	35	16
CT-5/70		28	39	20,5
CT-5/120		29	46	23
CT-5/185		29	49	28,5
CT-10/16	10	25,5	31,5	12
CT-10/35		26,5	36	16
CT-10/50		26,5	40	16
CT-10/70		28	39	20,5
CT-10/120		29	51	23
CT-10/185		29	53	28,5

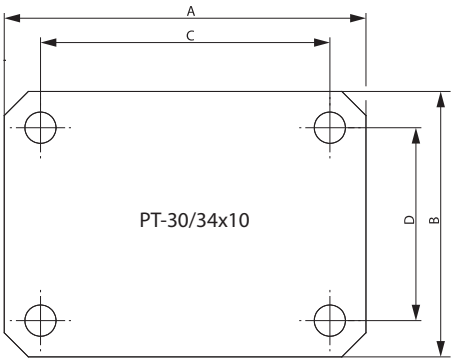

	A	B	C	D
169031	55	55	40	40
169150	65	55	50	40
169151	75	55	60	40

BBCH-60/144

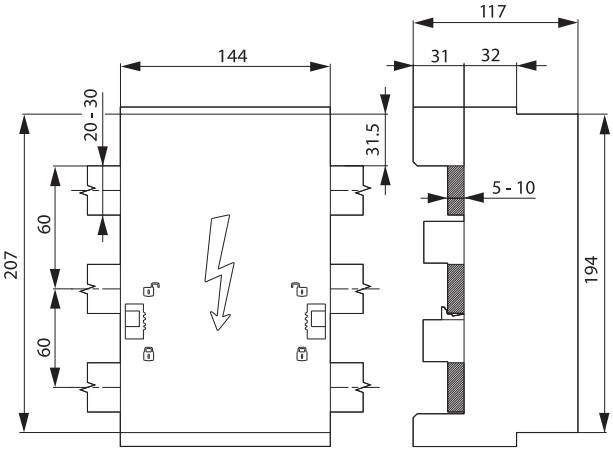

BC-20x5-30x10

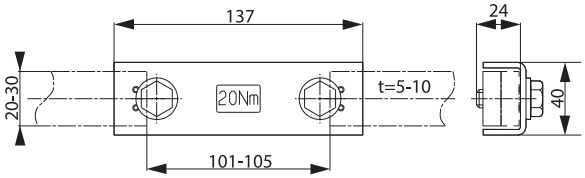

PTV-B 00 3p M8

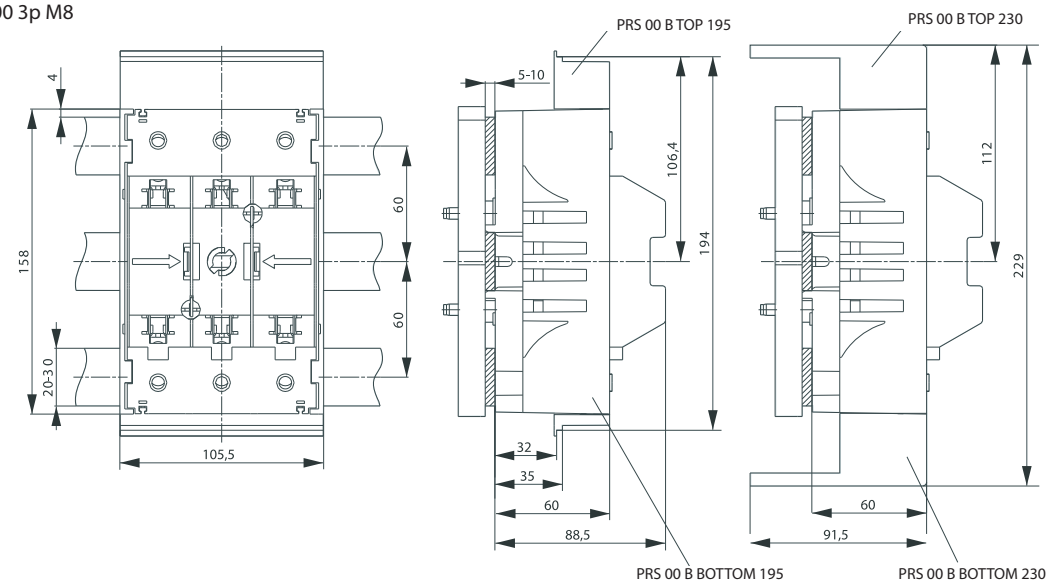

PTV-B 1 3p M10 BOTTOM, PTV-B 2 3p M10 BOTTOM

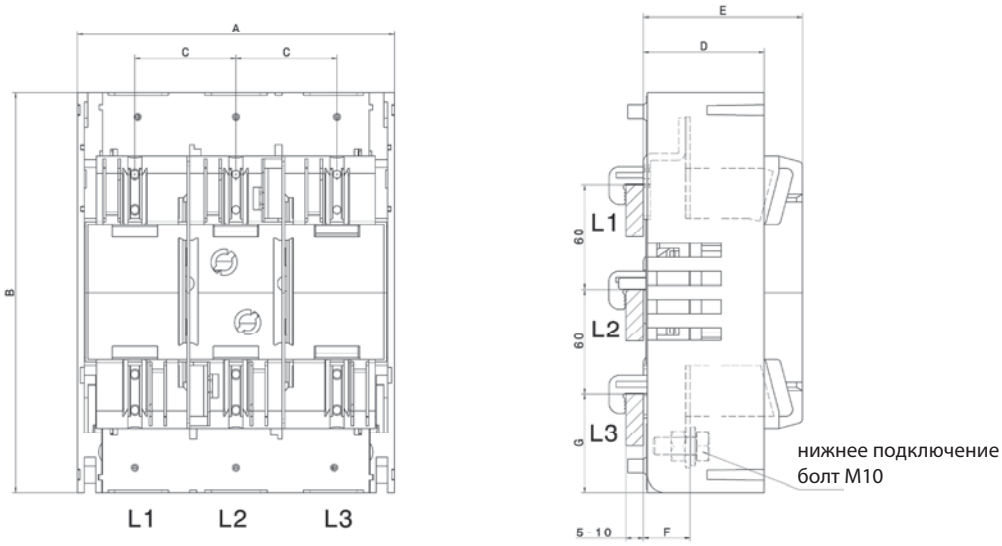

	A	B	C	D	E	F	G
HVL-B 1 3p M10 TOP/BOTTOM	184	230	58	69	92	27	57
HVL-B 2 3p M10 TOP/BOTTOM	210	256	66	83	101	27	68

PTV-B 1 3p M10 TOP, PTV-B 2 3p M10 TOP

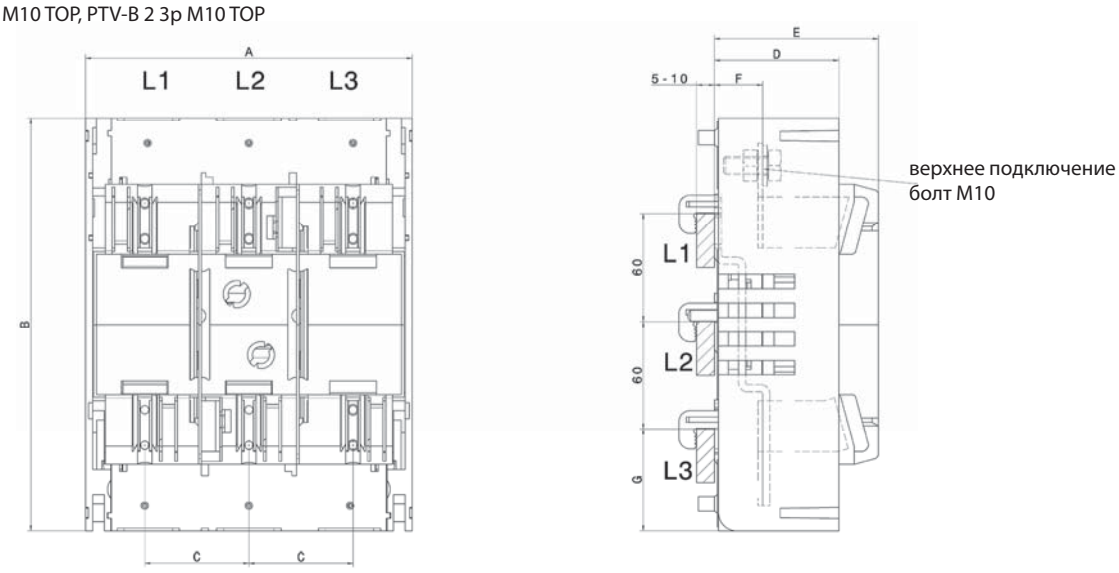

HVL-B 000 3p F57-5 Slim

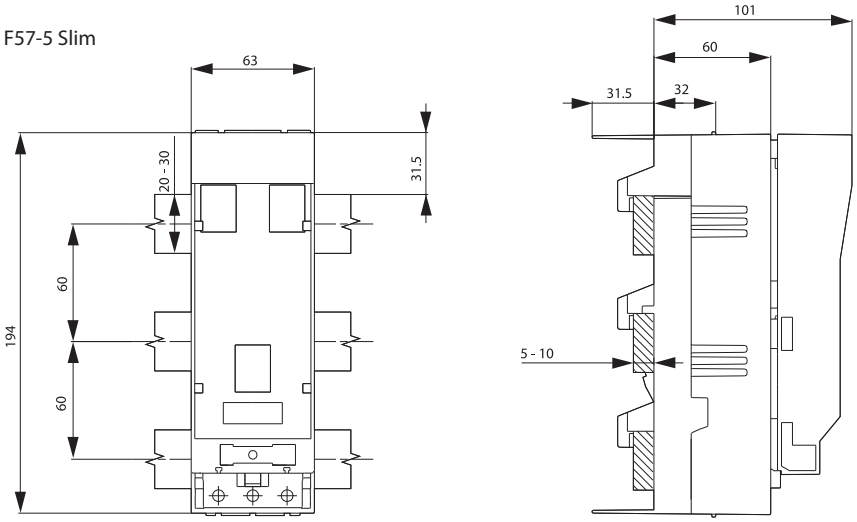

HVL-B 00 3p M8
HVL-B 00 3p F57

	HVL-B 00 3p M8		
S	40	50	60
T	12	20	20-30
U	5-10	5-15	5-10

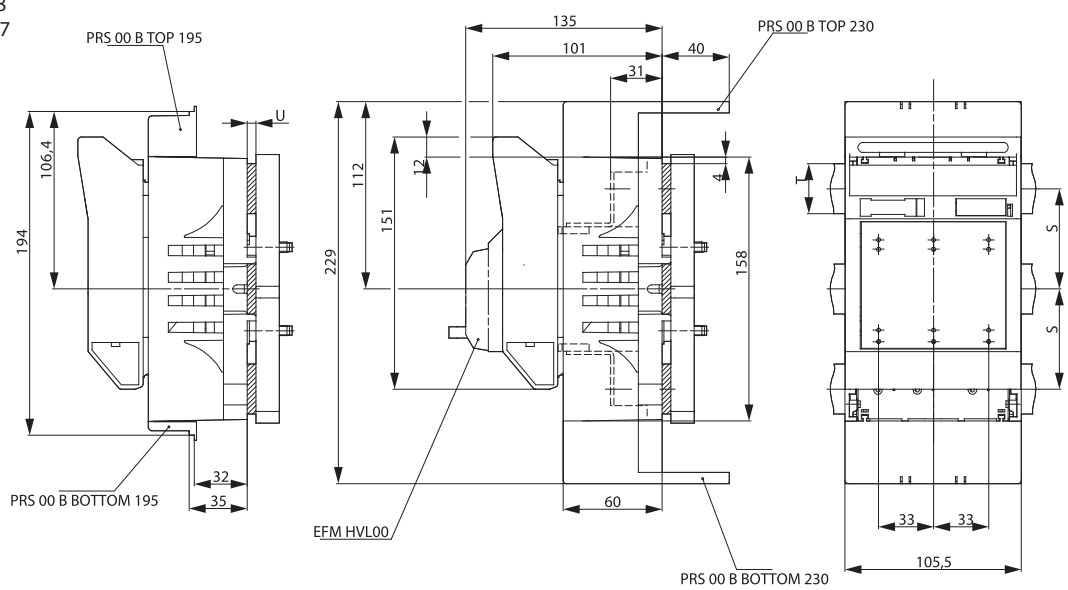

HVL-B 1 3p M10 TOP, HVL-B 1 3p M10 BOTTOM
HVL-B 2 3p M10 TOP, HVL-B 2 3p M10 BOTTOM

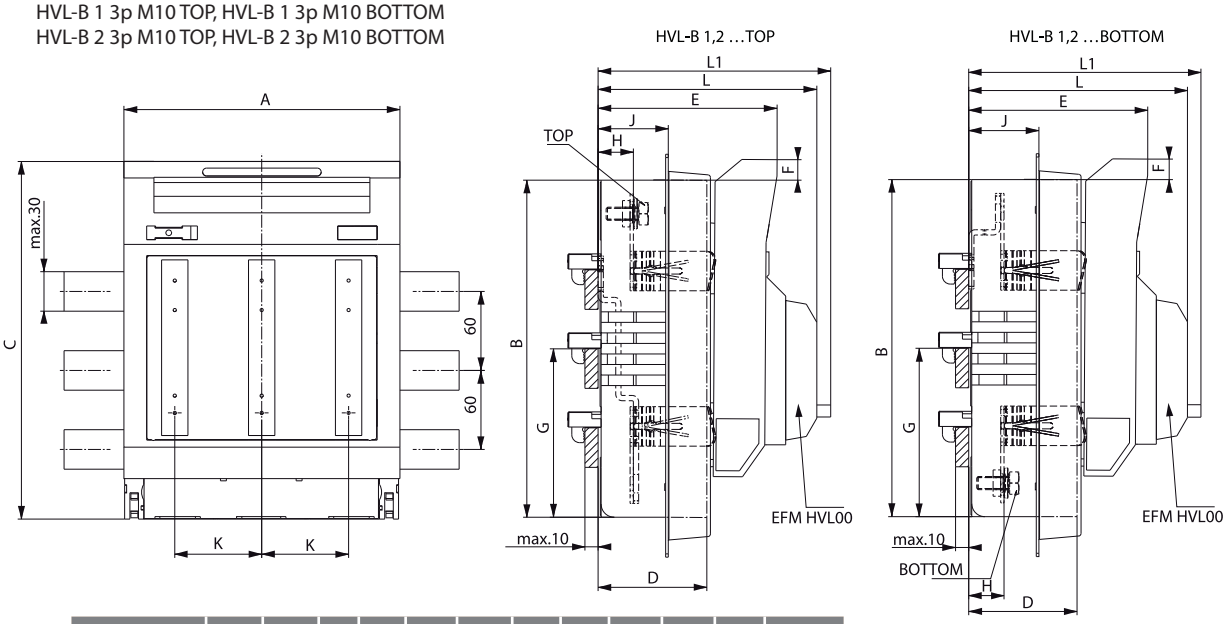

	A	B	C	D	E	F	G	H	J	K	L	L1
HVL-B 1 3p M10	184	230	247	69	121	17	116	27	55	58	152	162
HVL-B 2 3p M10	210	256	272	83	135	17	128	27	55	66	166	176

HVL-B 3 3p M10 TOP, HVL-B 3 3p M10 BOTTOM

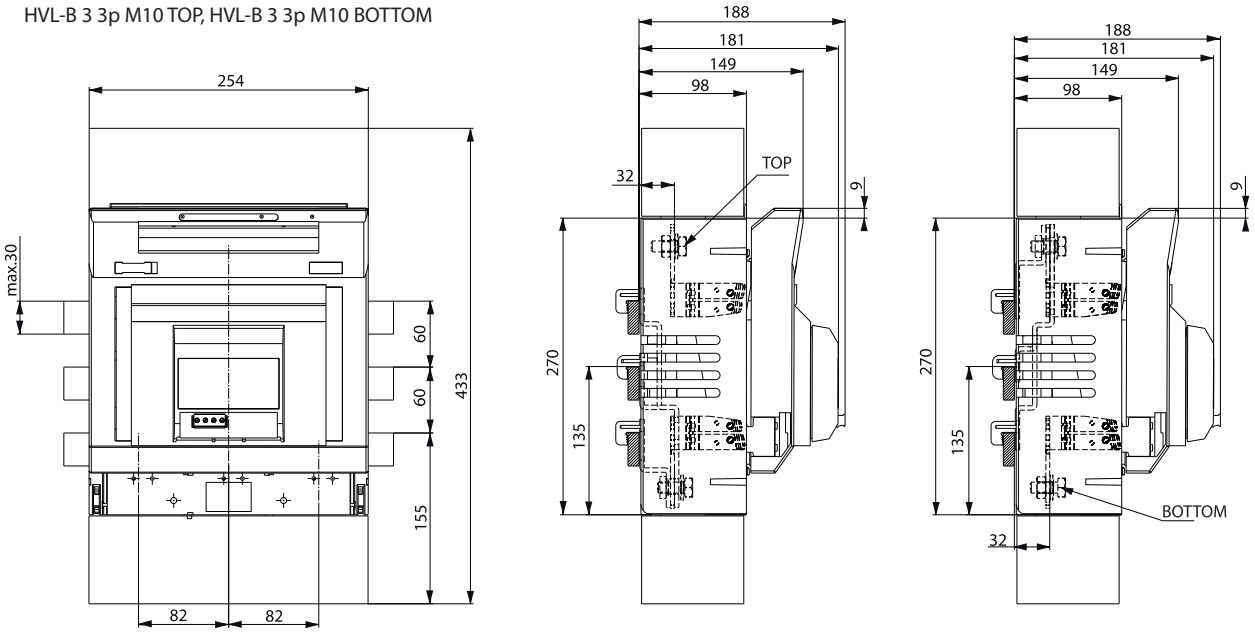

DVL-60/183

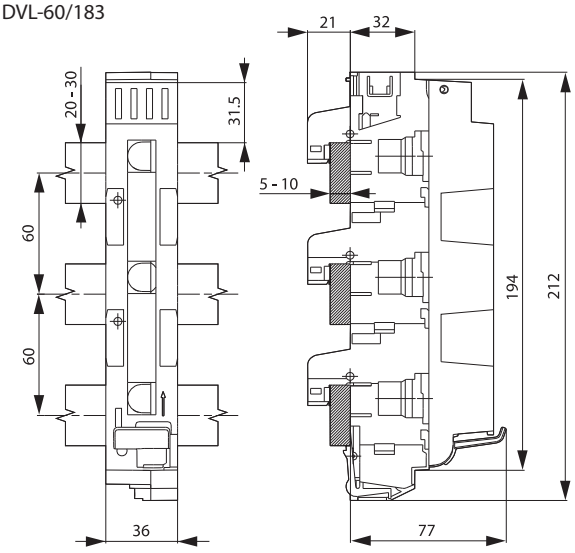

PTV-B D

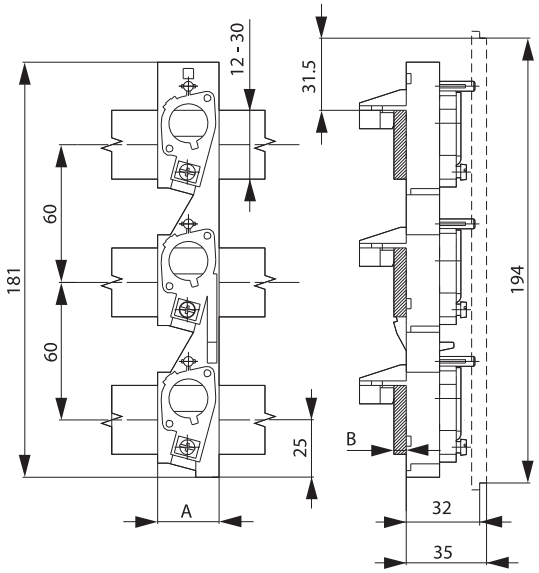

Тип	A	B	Тип	A	B
RS60/183-5	27	5	RS60/183-10	27	10
RS60/273-5	45	5	RS60/273-10	45	10
RS60/333-5	54	5	RS60/333-10	54	10

C-PTV-B D…195

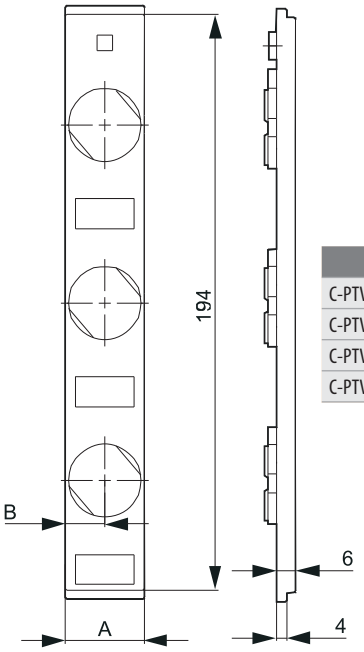

Тип	A	B
C-PTV-B D02-27/183	27	13,5
C-PTV-B D02-36/183/195	36	22,5
C-PTV-B DII-45/273/195	45	22,5
C-PTV-B DIII-54/333/195	54	27

C-PTV-B D…230

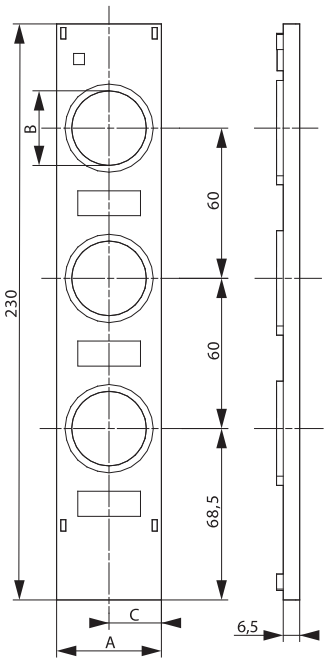

Тип	A	B	C
A-RS 183/230	27	21	13,5
A-RS 183-36/230	36	21	22,5
A-RS 273/230	45	30	22,5
A-RS 333/230	54	36	27

CL-PTV-B D/230

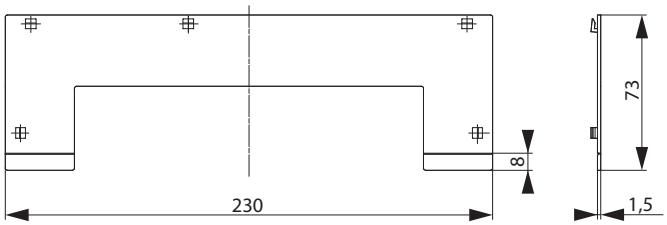

CL-PTV-B D/195

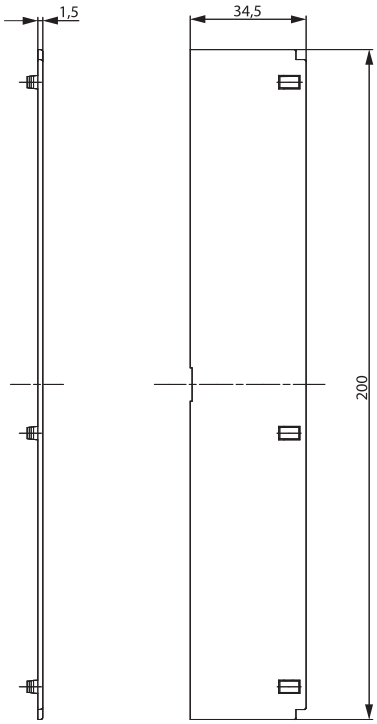

RPH-195

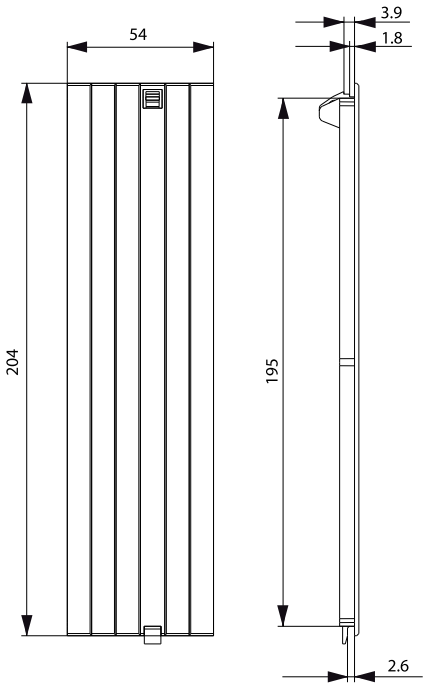

RTP-RL/

Тип	A
RTP-D02-27/183	27
RTP-D02-36/183	36
RTP-DII-45/273	45
RTP-DIII-54/333	54

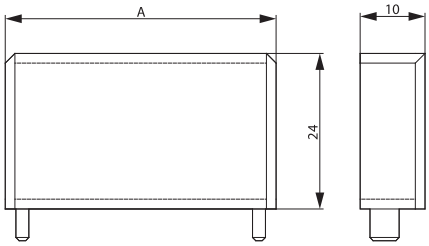

PRS-D.../183

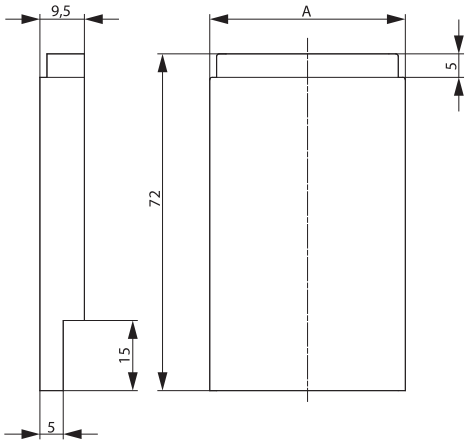

RTP-RL/230

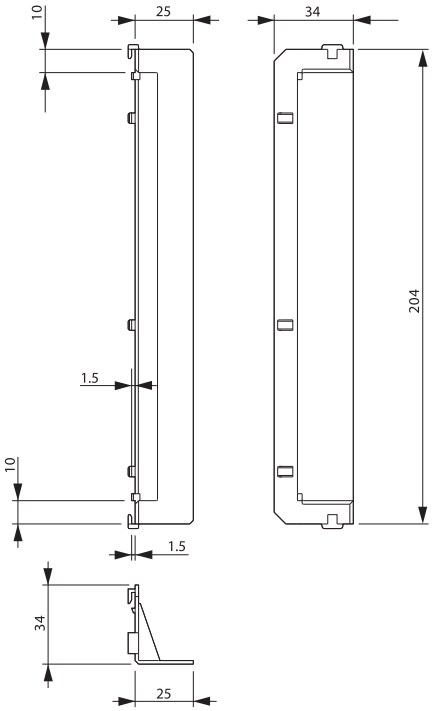

PRS-DVL

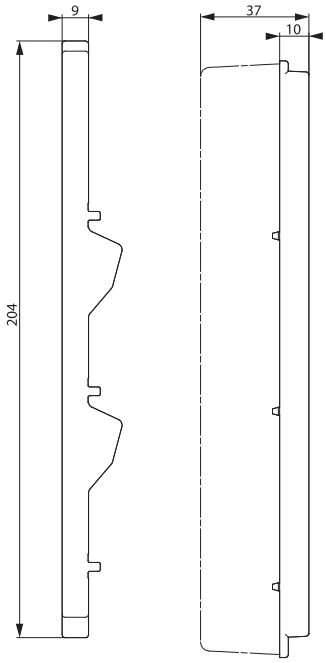

DA-60/25/..., DA-60/32/..., DA-60/63...
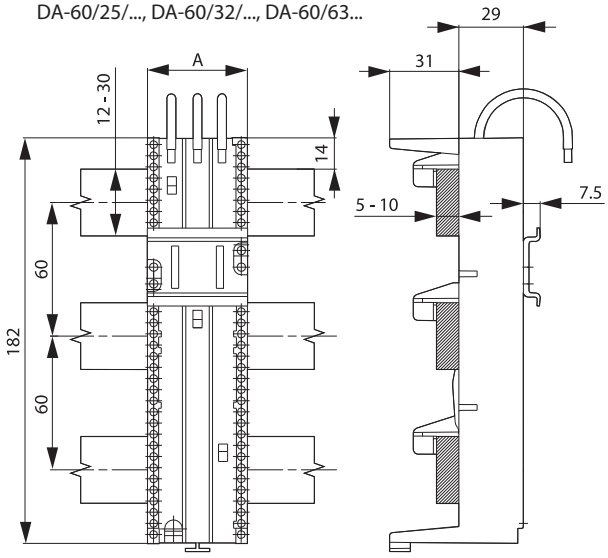
Тип	A
GA-60/25/45	45
GA-60/32/108	108
GA-60/32/54	54
GA-60/32/63	63
GA-60/32/72	72
GA-60/32/81	81
GA-60/63/108	108
GA-60/63/54	54
GA-60/63/63	63
GA-60/63/72	72
GA-60/63/81	81